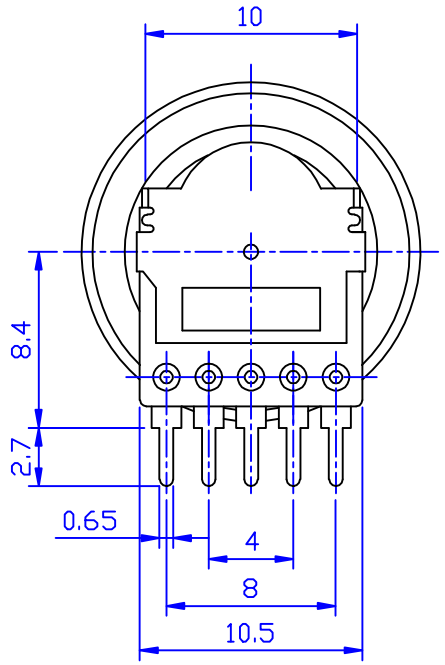

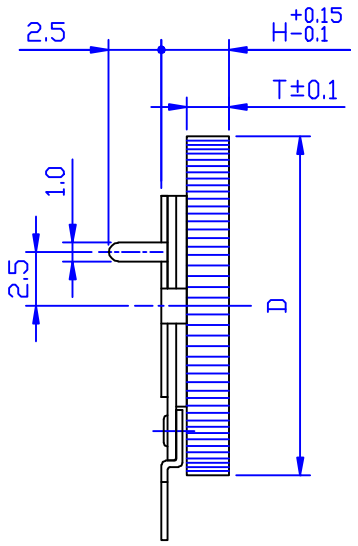

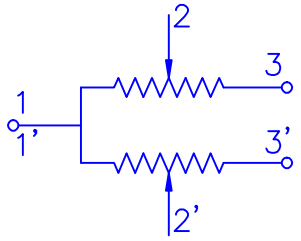

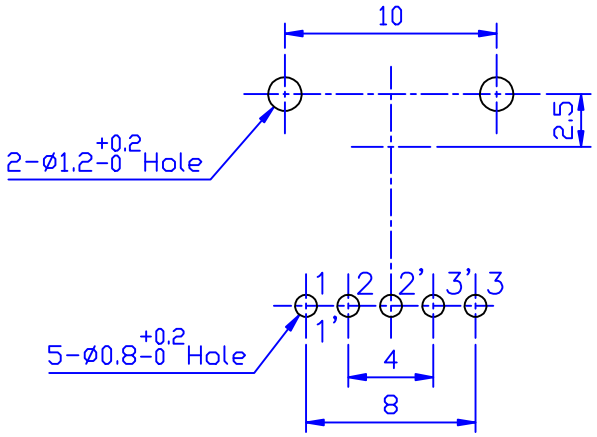

未指定容許±尺寸之公差	
10以下	±0.3
10~100	±0.5
100以上	±0.8
角 度	±5°

外 徑(D)	Φ14	Φ14	Φ14	Φ16	Φ16	Φ16	Φ16	Φ17	Φ18	Φ18	Φ18	Φ19.5	Φ20	Φ20	Φ20	Φ22		
	外徑公差 ±0.1												外徑公差 ±0.2					
厚 度(T)	1.0	2.0	2.8	1.0	2.0	2.65	2.8	2.8	1.0	2.0	2.8	2.8	2.0	2.2	2.8	2.8		
高 度(H)	2.4	3.4	4.2	2.4	3.4	4.1	4.2	4.2	2.4	3.4	4.2	4.2	3.4	4.2	4.2	4.2		

MTL	SPEC	DISPOSAL

東莞市立勛達電子有限公司
DONGGUAN UMS ELECTRONIC CO.,LTD.

DEVISION	DATE	DESIGN
5		
4		
3		
2		
1		

UNIT MM

SCALE 3 / 1

DRAWN	DESIGN	CHECK	APPROVAL
Z L 19.07.01			

TITLE M-1001 Series

DWG NAME M-1001GP

DWG NO.